ST11018

步进电机 - NEMA 42

选件

型号

型号	相电流 A	保持转矩 Ncm	相电阻 Ohm	相电感 mH	转子的转动惯量 gcm²	重量 kg	机身长度“A” mm
ST11018S5504	5.5	1170	0.7	9.8	5500	5	99
ST11018M6504	6.5	2100	1.15	15.2	10900	8.4	150
ST11018L8004	8	2500	1	17.1	16200	11.7	201

订货代码

ST11018S5504-
A = 单 轴端
B = 双 轴端

尺寸图（单位MM)

ST11018

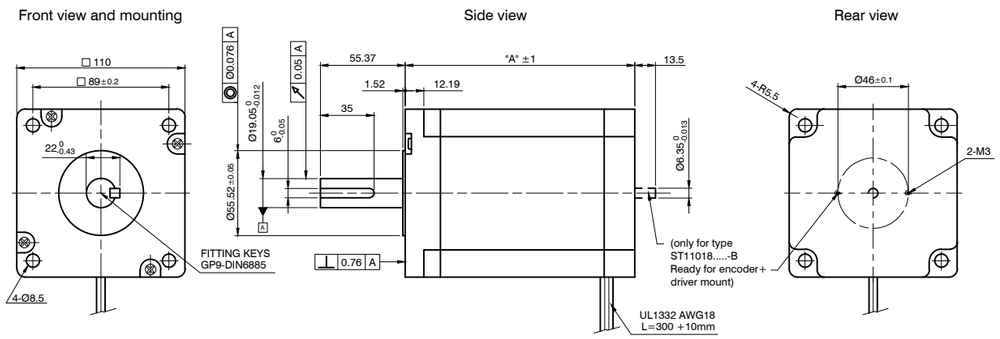

ST11018

步进电机 - NEMA 42

力矩曲线

ST11018S5504

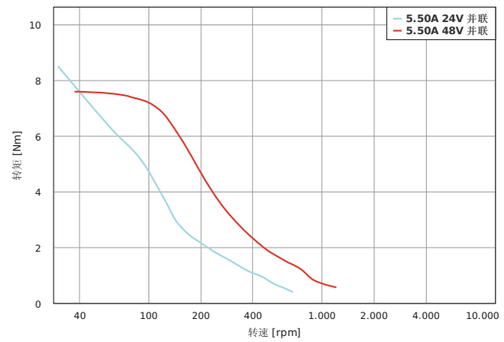

ST11018M6504

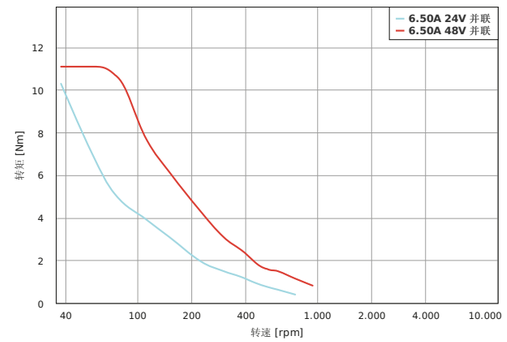
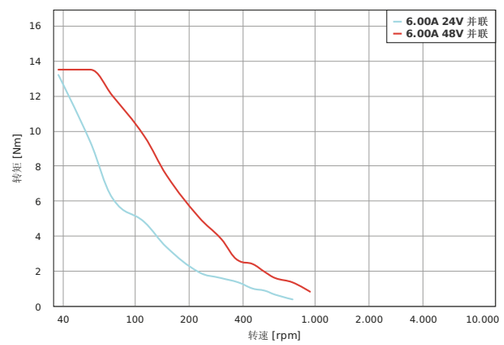
ST11018L8004